生産中止図面
２０１７／１１

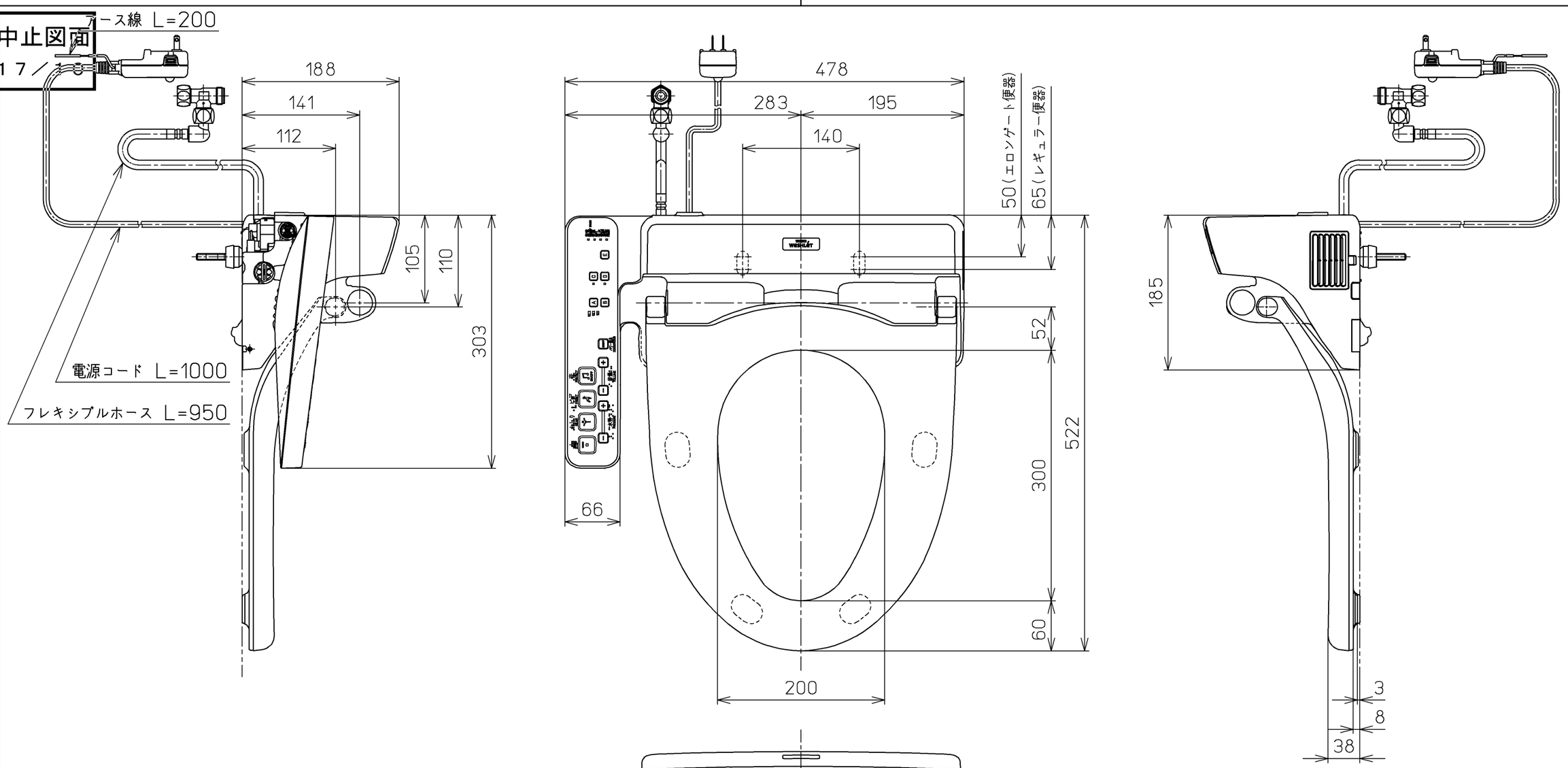

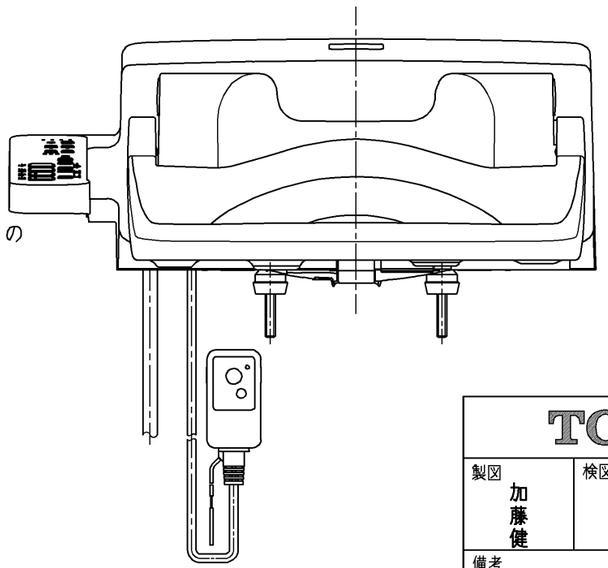

＜特注仕様＞
※NEXCO向け
1.便ふたなし品
2.本体取付部を盗難防止仕様としたもの
3.操作部管理者用スペース、ノズルそうじボタンをいたずら防止仕様としたもの
4.管理者用使用方法説明書を同梱したもの
5.ラベル「使用方法」を5ヶ国語（日・英・中・韓・台）としたもの
6.施工説明書の別紙を同梱したもの

＜施工条件＞
※施工条件については、総合カタログ等に記載の使用上のご注意を
ご確認ください

＊定格：AC100V−316W 50/60Hz

＊便座取付け部材が特殊なため、専用工具（別売品）が必要となります。

TOTO		単位 mm	名称 洗浄脱臭暖房便座
製図 加藤健	検図 高田哲 山川	日付 17-01-11	尺度 1 : 5
備考 擬音装置付き			品番 TCF585V39
			図番 TCF585V39_A0100
A3			ページNo. 1-1 （改）